NABLA TECNOLOGIE S.R.L.

BANCO TRAPEZIO LATO AD ONDA IN LAMINATO

Cateogira: **Arredo**

€ 220,00 (iva esclusa)

acquistinretepa.it
Il Portale degli acquisti della Pubblica Amministrazione

Codice MEPA
NABLA-ARR-31

Infanzia

Primaria

I grado

II grado

Università

Scheda tecnica:

BANCO MODULARE ONDA COLORATO CON PIANO IN LAMINATO
Tavolo aggregabile a sezione ONDA, struttura colore Ral 9006 realizzata in tubolare Ø 60mm.
La particolare forma sagomata permette di creare in modo agevole composizioni circolari con diametro esterno 180 cm oltre a svariate composizioni ad onda, in linea con le esigenze didattiche.
È possibile agganciare e sganciare le varie combinazione con un semplice clic, con grande rispetto del grado infortunistico, grazie ad un kit di aggregazione opzionale.
Il piano di lavoro è realizzato in truciolare rivestito in LAMINATO antigraffio sagomato con spigoli arrotondati e bordato in ABS spessore 2 mm in linea con le normative vigenti in termini di sicurezza.

Il piano del tavolo ha dimensioni 87,5 x 63.5 cm, ed è disponibile in cinque diverse altezze:

- 51 cm (GRANDEZZA 2 - UNI EN 1729)
- 59 cm (GRANDEZZA 3 - UNI EN 1729)
- 64 cm (GRANDEZZA 4 - UNI EN 1729)
- 71 cm (GRANDEZZA 5 - UNI EN 1729)
- 75 cm (GRANDEZZA 6 - UNI EN 1729)

Colori del top a scelta (almeno 6 pezzi per colore): Bleu, Arancio, Rosso, Verde, con bordo in ABS 2 mm Argento o Bleu.

Varianti		Codice MEPA
Trapezio lato onda - colori vari - piano in laminato - h51 cm		NABLA-ARR-027
Trapezio lato onda - colori vari - piano in laminato - h59 cm		NABLA-ARR-028
Trapezio lato onda - colori vari - piano in laminato - h64 cm		NABLA-ARR-029
Trapezio lato onda - colori vari - piano in laminato - h71 cm		NABLA-ARR-030
Trapezio lato onda - colori vari - piano in laminato - h75 cm		NABLA-ARR-031

Accessori		Codice MEPA
Kit di aggregazione Unione tavoli		NABLA-ARR-084

Particolarità:

- Sezione “Onda” del piano 87,5 x 63,5 cm e isole di lavoro componibili già con soli tre tavoli
- Piano in laminato
- Struttura particolarmente robusta con tubolare Ø 60mm

Altre foto prodotto:

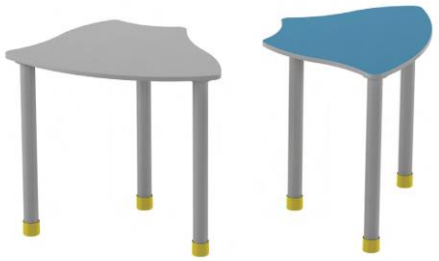

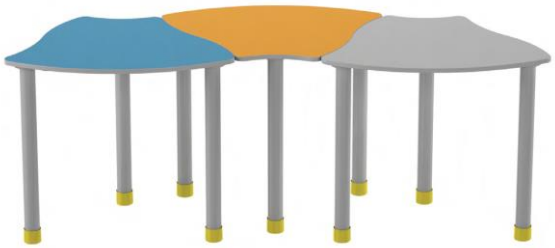

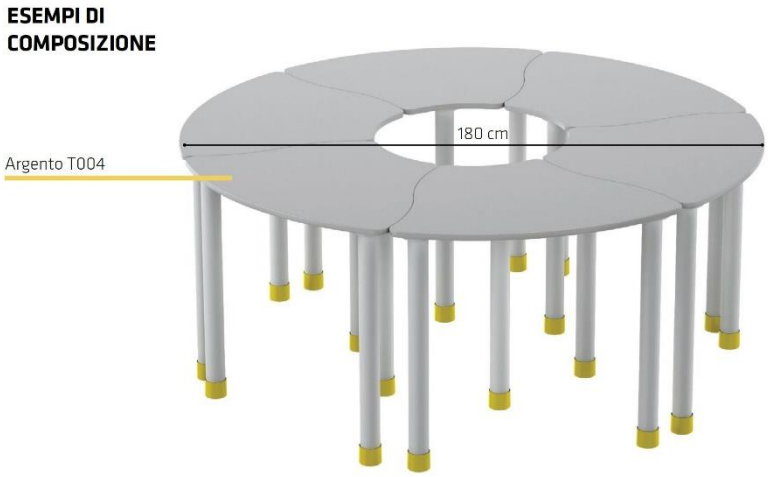

Ulteriori informazioni possono essere trovate su

http://www.nablatecnologie.com